ALÜMİNYUM MANUEL HAREKETLİ MONİTÖR

I. GENEL TANIMLAMALAR

Opeks salınımlı monitör yelpazesi, ağırlıklı olarak amacına uygun tasarlanmış yangından korunma sistemlerine kurulur. Yangına yaklaşmanın mümkün olmadığı mesafelerde düz atış ve sis perde özelliğine sahiptir. Alternatif olarak, mobil bir çözümün esnekliğini sunmak için römorklara monte edilebilirler.

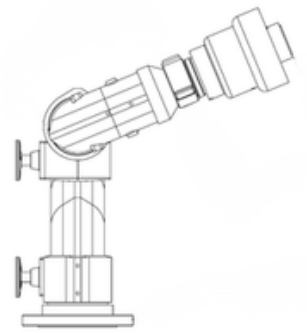

Opeks monitörler kendi tasarımımız olan özel nozullara sahiptir gerekli görülmesi halinde teknik servis ile görüşülerek yerindeki şartlara uygun olarak sahada tekrar kalibre edilebilir.

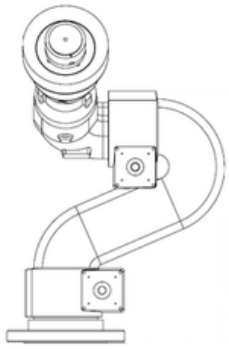

Bu Teknik Veri Sayfası eğitimli uzmanlara yöneliktir. Tanımlanan ürünü kullanmak için gereken temel bilgileri içerir.

KULLANIM ALANLARI

- Yanıcı Sıvı İmalatı ve Depolaması
- Geri Dönüşüm ve Atık Tesisleri
- Orman Ürünleri
- Açık Saha Depolamaları
- Kağıt Fabrikaları
- Kimya Tesisleri
- Pamuk Depoları
- Havaalanları
- İskele ve Limanlar
- Araç Üzeri

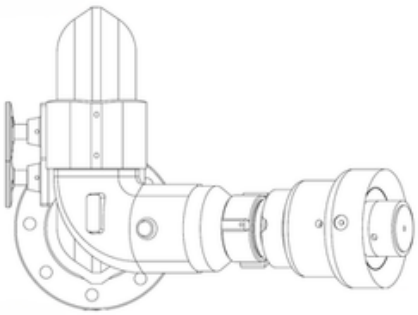

Tüm Hakları Gizlidir

ORANLAYICI PÜSKÜRTÜCÜ EKİPMAN SANAYİ
ALÜMİNYUM MANUEL HAREKETLİ MONİTÖR

OPEKS YANGIN

ALÜMİNYUM MANUEL HAREKETLİ MONİTÖR

TEKNİK ÖZELLİKLER

TEKNİK ÖZELLİKLER			
MENŞEİ	TÜRKİYE	MAX. ATIŞ	2900 GPM - 11000 Lt
MARKASI	OPEKS	MİN. ATIŞ	130 GPM - 500 Lt
ÇALIŞMA TİPİ	ELLE ÇARKLI	ÇALIŞMA SICAKLIĞI	-10 / 60
MODELLER	MEK 80 - 100 - 150	TASARIM SICAKLIĞI	-20 / 70
MONİTÖR BESLEME TİPİ	POMPA	GÖVDE	ALÜMİNYUM ATİAL-170
SU GİRİŞ BAĞLANTI ŞEKLİ	FLANŞLI BAĞLANTI	SONSUZ DİŞLİ	316 KROM
BASINÇ SINIFI	PN - 16	SIZDIRMAZLIK	NİTRİL CONTA
YATAY HAKERET	330°	AĞIRLIK NOZUL	MEK 80 - 100 - 150
DİKEY HAREKET	90° - 60°	AĞIRLIK GÖVDE	MEK 80 - 100 - 151
ATIŞ SEÇENEKLERİ	DÜZ - PERDE SİS 120°	NOZUL İÇ DİŞ	ALÜMİNYUM ATİAL-170 / DERLİN

MAK 65X50	MAK 80X65	MAK 100X80	MAK 150X100
MAX. 2000 Lt MİN. 500 Lt	MAX. 3800 Lt MİN. 1000 Lt	MAX. 6000 Lt MİN. 2000 Lt	MAX. 10000 Lt MİN. 3000 Lt
4-16 BAR MAX.UYGUNLUK 10 BAR	4-16 BAR MAX.UYGUNLUK 10 BAR	4-16 BAR MAX.UYGUNLUK 10 BAR	4-16 BAR MAX.UYGUNLUK 10 BAR
DİŞLİ FLANŞLI	DİŞLİ FLANŞLI	DİŞLİ FLANŞLI	DİŞLİ FLANŞLI
DEBİ AYARLANABİLİR	DEBİ AYARLANABİLİR	DEBİ AYARLANABİLİR	DEBİ AYARLANABİLİR
9 KG	15 KG	20 KG	55 KG

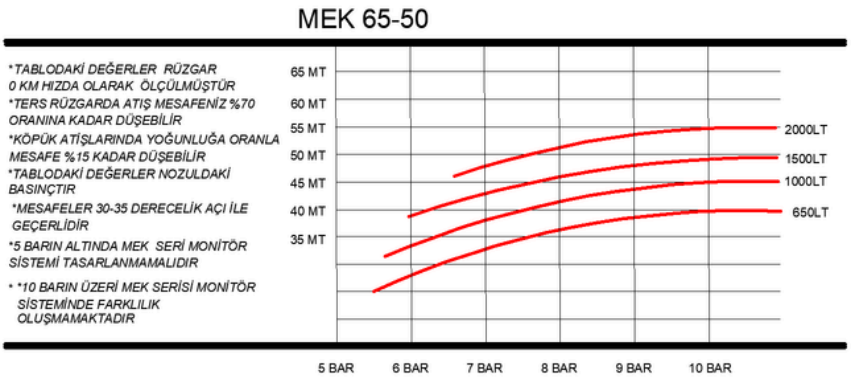

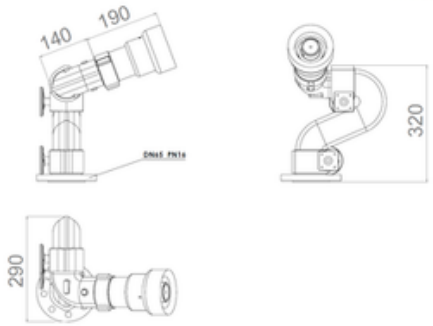

+90 533 734 74 96

info@opeksyangin.com

www.opeksyangin.com

Atatürk Mah.Kısıkköy san.sit.3.cad no 150 Menderes/İzmir

Tüm Hakları Gizlidir

ORANLAYICI PÜSKÜRTÜCÜ EKİPMAN SANAYİ
ALÜMİNYUM MANUEL HAREKETLİ MONİTÖR

OPEKS YANGIN

ALÜMİNYUM MANUEL HAREKETLİ MONİTÖR

TEKNİK ÖZELLİKLER

MEK 80-65

*TABLODAKİ DEĞERLER RÜZGAR 3 KM HIZDA OLARAK ÖLÇÜLMÜŞTÜR
*TERS RÜZGARDA ATIŞ MESAFENİZ %60 KADAR DÜŞEBİLİR
*KÖPÜK ATİŞLARINDA YOĞUNLUĞA ORANLA MESAFE %15 KADAR DÜŞEBİLİR
*TABLODAKİ DEĞERLER NOZULDAKİ BASINÇTIR
*MESAFELER 30-35 DERECELİK AÇI İLE GEÇERLİDİR
*5 BARIN ALTINDA MEK SERİ MONİTÖR SİSTEMİ TASARLANMAMALIDIR
*10 BARIN ÜZERİ MEK SERİSİ MONİTÖR SİSTEMİ TASARLANMAMALIDIR

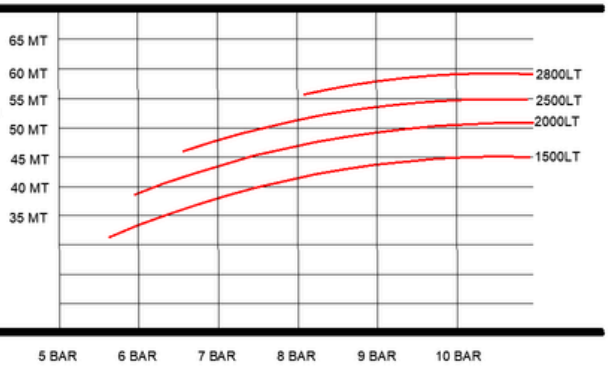

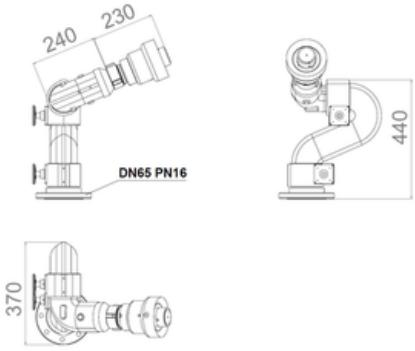

MEK 100-80

*TABLODAKİ DEĞERLER RÜZGAR 3 KM HIZDA OLARAK ÖLÇÜLMÜŞTÜR
*TERS RÜZGARDA ATIŞ MESAFENİZ %60 KADAR DÜŞEBİLİR
*KÖPÜK ATİŞLARINDA YOĞUNLUĞA ORANLA MESAFE %15 KADAR DÜŞEBİLİR
*TABLODAKİ DEĞERLERİ NOZULDAKİ BASINÇTIR
*MESAFELER 30-35 DERECELİK AÇI İLE GEÇERLİDİR
*5 BARIN ALTINDA MONİTÖR SİSTEMİ TASARLANMAMALIDIR

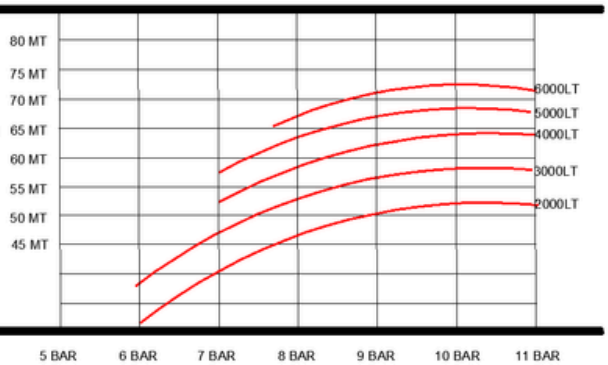

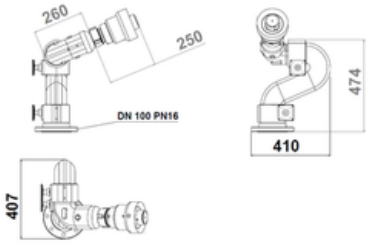

MEK 150-100

*TABLODAKİ DEĞERLER RÜZGAR 3 KM HIZDA OLARAK ÖLÇÜLMÜŞTÜR
*TERS RÜZGARDA ATIŞ MESAFENİZ %60 KADAR DÜŞEBİLİR
*KÖPÜK ATİŞLARINDA YOĞUNLUĞA ORANLA MESAFE %15 KADAR DÜŞEBİLİR
*TABLODAKİ DEĞERLERİ NOZULDAKİ BASINÇTIR
*MESAFELER 30-35 DERECELİK AÇI İLE GEÇERLİDİR
*5 BARIN ALTINDA MONİTÖR SİSTEMİ TASARLANMAMALIDIR

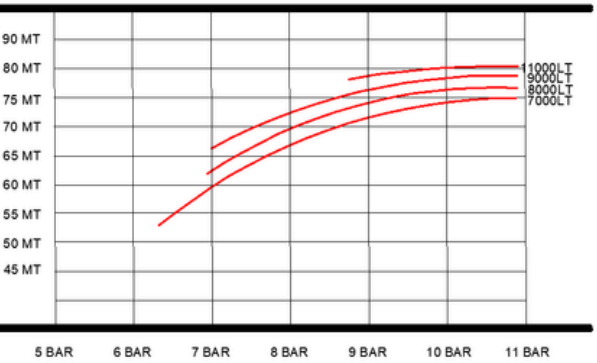

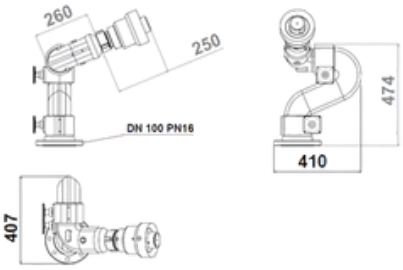

+90 533 734 74 96
info@opeksyangin.com
www.opeksyangin.com
Atatürk Mah.Kısıkköy san.sit.3.cad no 150 Menderes/İzmir

Tüm Hakları Gizlidir

ALÜMİNYUM MANUEL HAREKETLİ MONİTÖR

ATIŞ AÇI EĞRİSİ

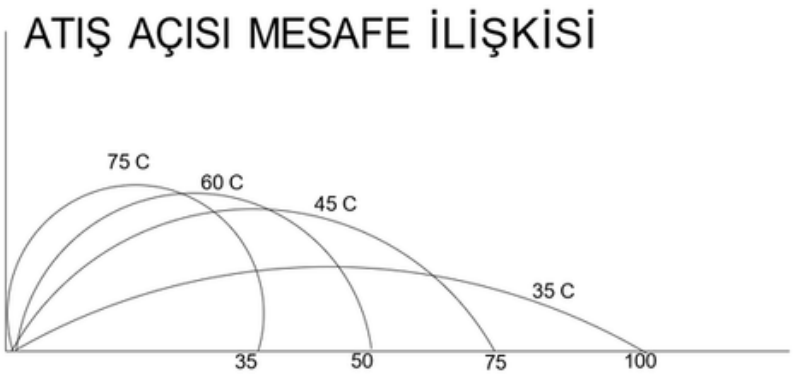

DEVREYE ALMA

- *Teslim veya montaj sonrası çarpma, ezik, derin çizikler vb gibi hasar olmamasına dikkat ediniz.*
- *Monitörler sipariş sırasında verilen basınç ve debiye göre kalibre edilmiş olarak teslim edilir.*
- *Monitör montajı 50 cm geçen her türlü bağlantıda 3 yönlü sabitleme kelepçesi veya konsülle desteklenmelidir.*
- *Flanş bağlantısı eksiksiz ve tam sıkılıkta olmalıdır.*
- *Hat vanası monitörün flanşına direkt monte edilmemelidir.*
- *Hat vanası kullanıcı tarafından temin edilir.*

TESLİMAT KAPSAMI

- *Nozul*
- *Flanş*
- *Gövde*

Tüm Hakları Gizlidir